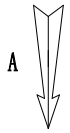

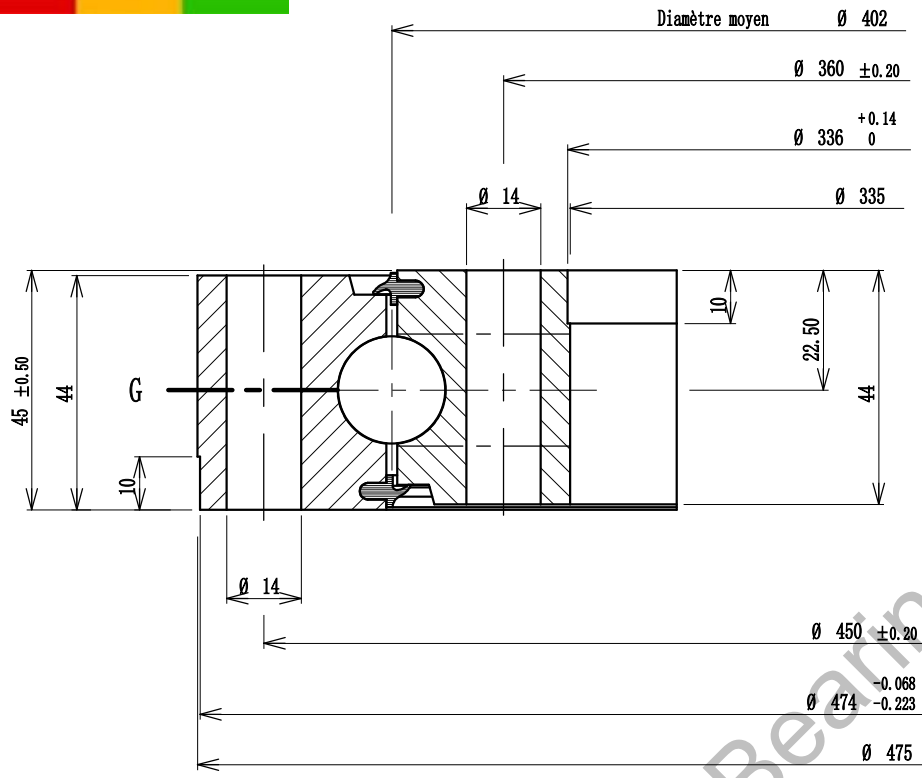

Implantation suivant A

Implantation according to A

Ansicht nach A

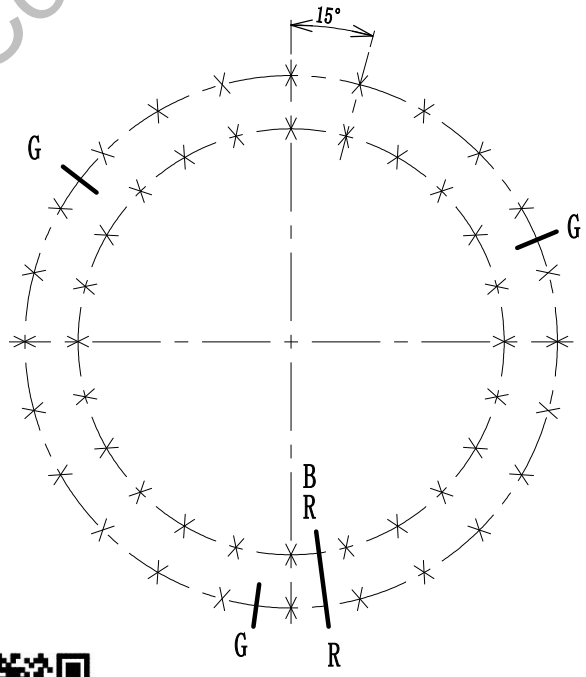

Luoyang JCB Bearing Technology Co., Ltd

Denture - Gear - Verzahnung

Module
Module - Modul
Diametral pitch
Nbre de dents
Nr. of teeth - Zahnezahl
Angle de pression
Pressure angle
Eingriffswinkel
Troncature
Truncature - Kopfkurzung
Diamètre primitif
Pitch diameter - Teilkreissdurchmesser
Déport 2 m d
Add. mod. 2 m d - Profilverschiebung 2 m d
Cote sur dents
Measurement on teeth
Zahnmessweite bei Zahnen
Faux rond au diamètre primitif - Run out on P.D.
Rundlauffehler am Teilkreis

Non trempée
No hardened
Ungehartet

Trempée
Hardened
Gehartet

Tolérances générales suivant IT-ETR-061 et ISO 8015
General tolerances according to IT-ETR-061 and ISO 8015
Allgemeine toleranzen nach IT-ETR-061 und ISO 8015

X	B.E. O.R A.R.	24	Trous de fixation Mounting holes Befestigungsborungen	Ø 14	equid. equis. gl. Abst.
	B.I. I.R. I.R.	24	Trous de fixation Mounting holes Befestigungsborungen	Ø 14	equid. equis. gl. Abst.
G	B.E. O.R. A.R.	3	Trous de graisseurs Grease holes Schmierborungen	M 10 x 1.00	equid. equis. gl. Abst.
	B.I. I.R. I.R.		Trous de graisseurs Grease holes Schmierborungen		equid. equis. gl. Abst.

B R Position approximative du bouchon et du raccord de trempe
Filler plug and hardening connection of raceway
ca Stopfen - und heertteschlupf - position

Des.
Date.
Ver.
Date.
Ech.

Masse estimée 27 kg
Gewicht ca
Estimated weight lbs

N° 03-0402-00

Indice B

Luoyang JCB Bearing Technology Co., Ltd
Add: No.3 Lianmeng road,Luoyang,Henan,China.
Postal: 471003
Phone: +86-379-68611678
Fax: +86-379-68611679
E-mail: sales@jcb-bearing.com

IT-ETR 905 Indice 4